BLACK & DECKER®

www.blackanddecker.com

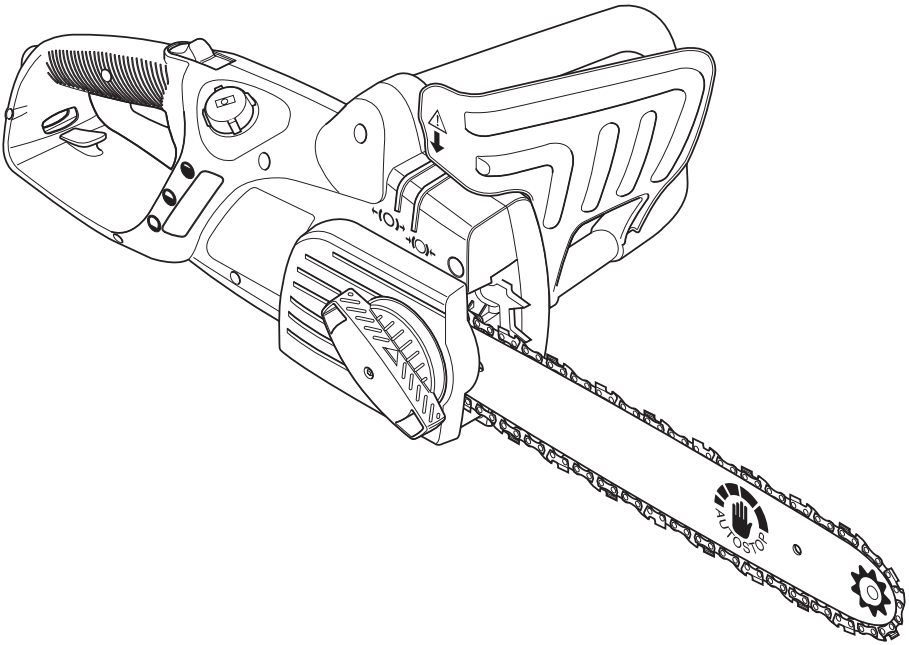

Инструмент не предназначен для профессионального использования.

GK1630T
GK1635T
GK1640T

??? RUS/UA

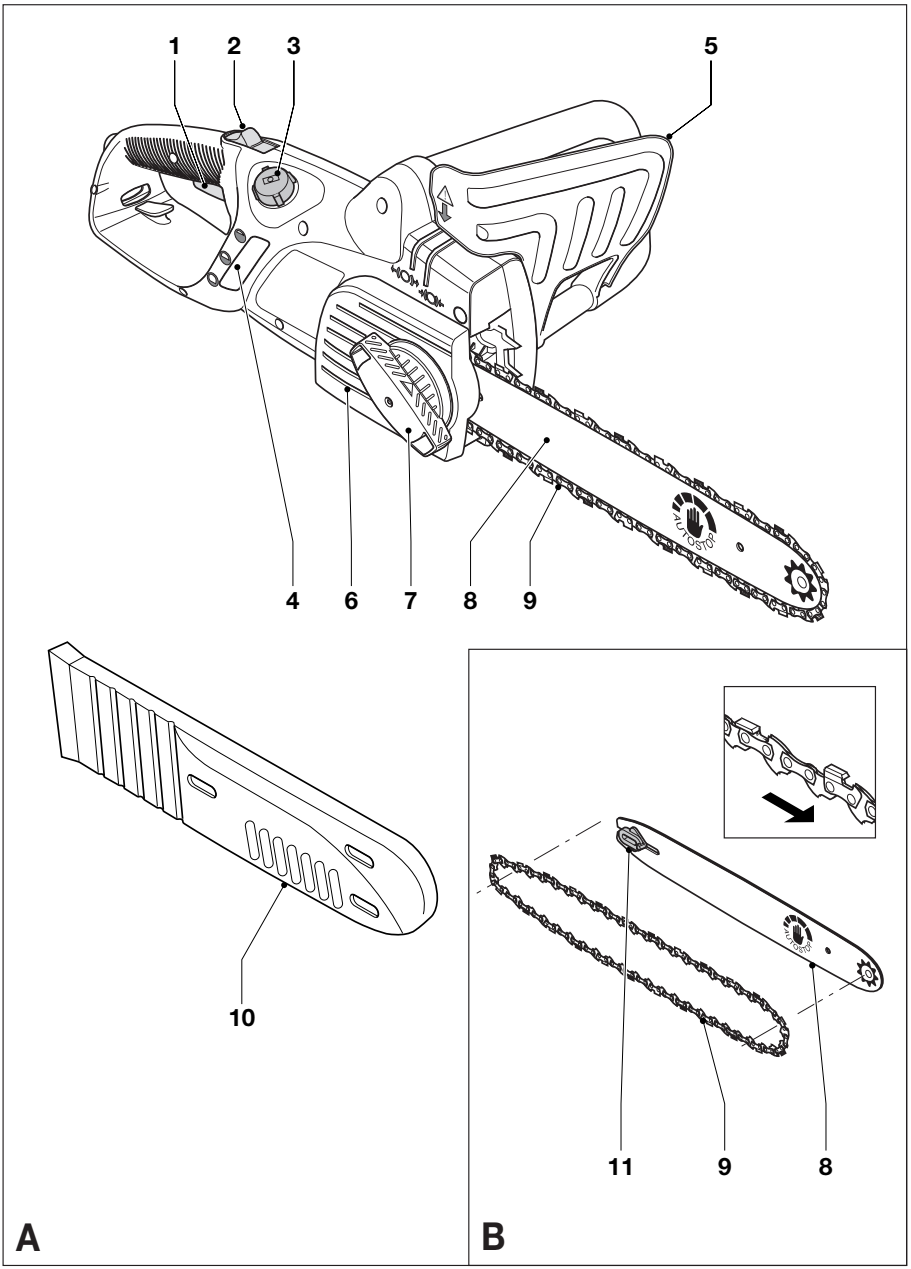
1
2
3
5
4
6
7
8
9
10
11
9
8
A
B

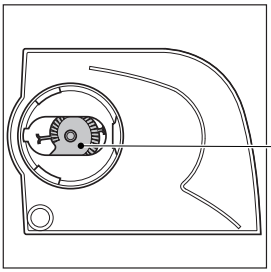

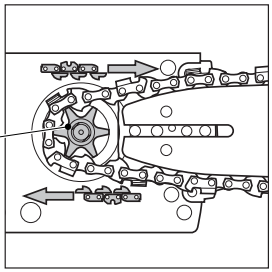

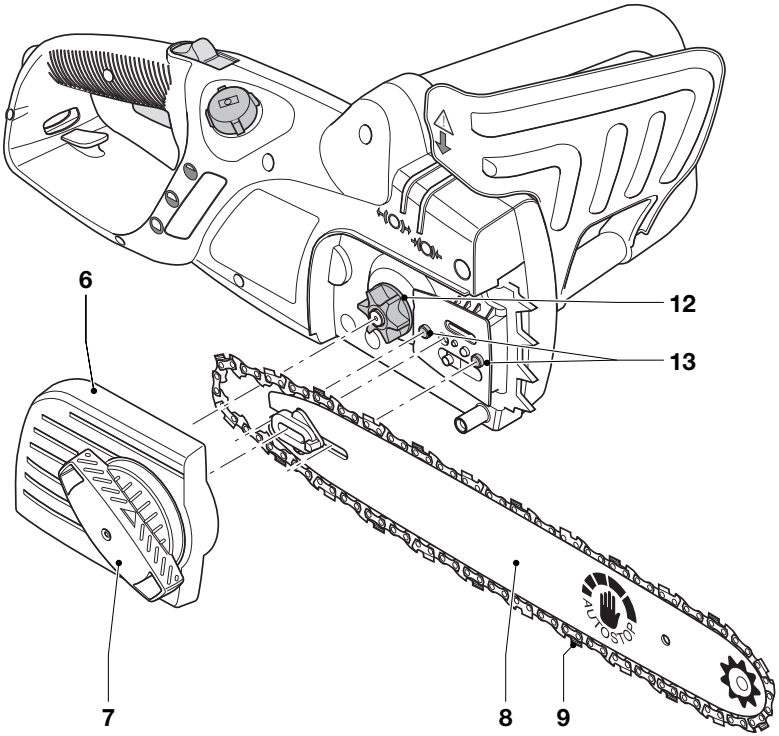

C

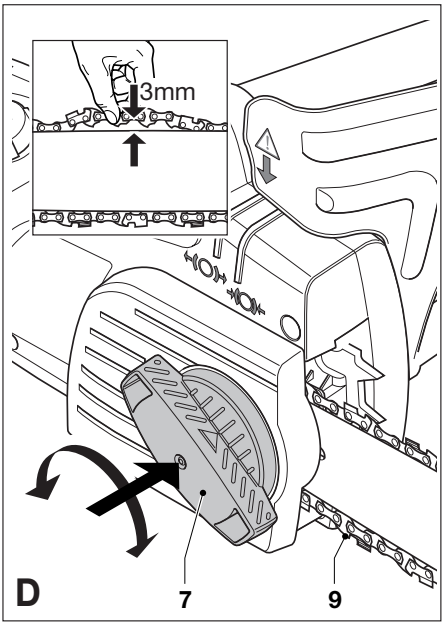
3mm
D
7
9

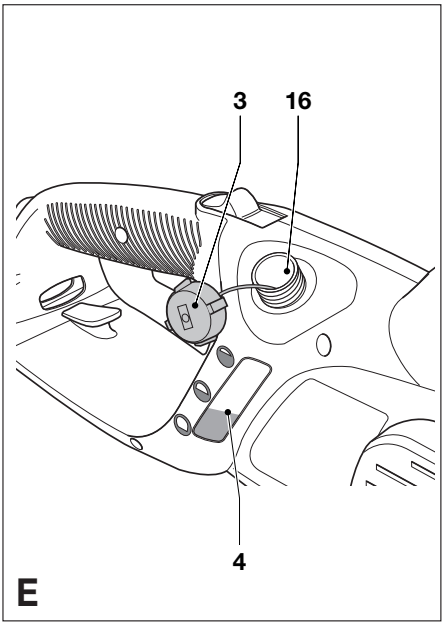
3
16
4
E

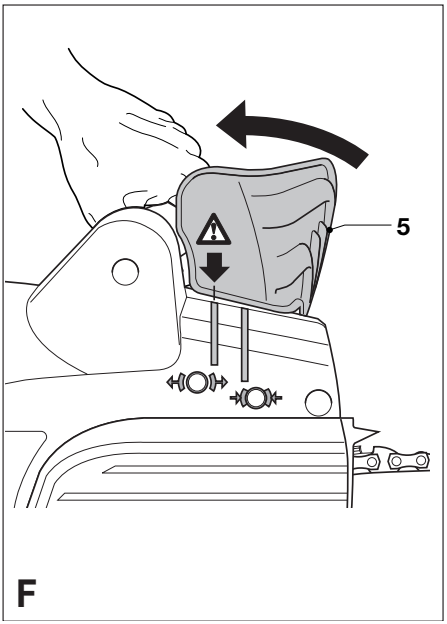
5
F

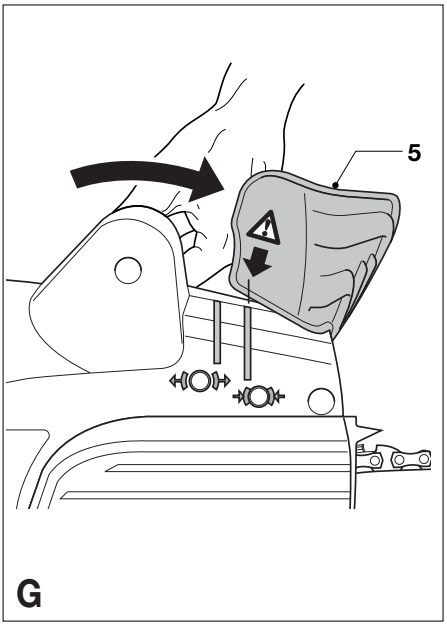
5
G

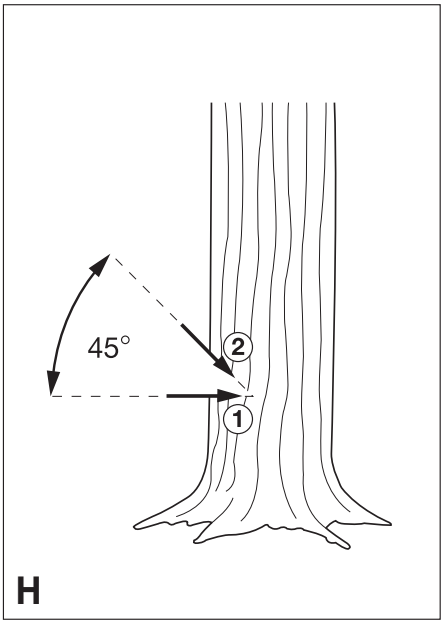
45°
2
1
H

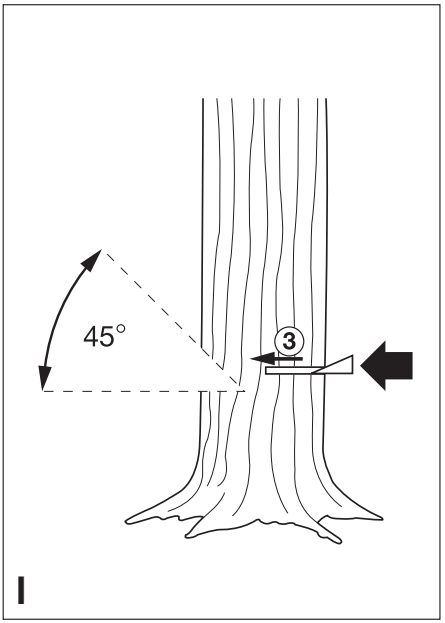
45°
3
I

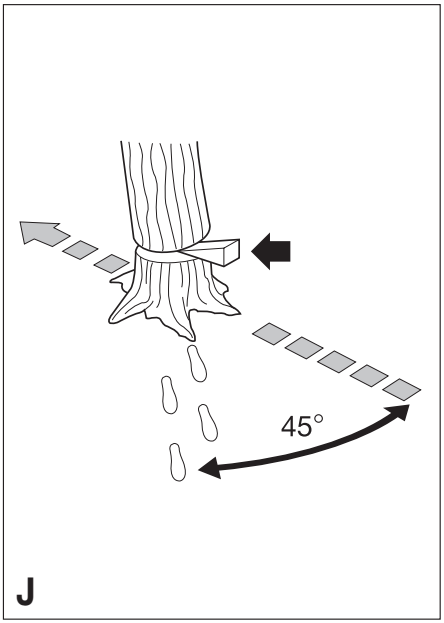
45°
J

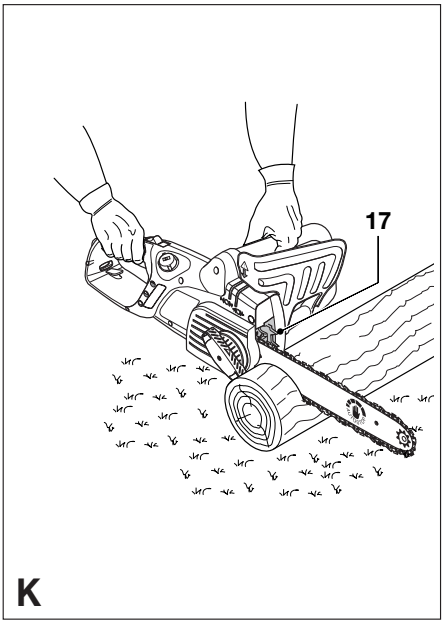
17
K

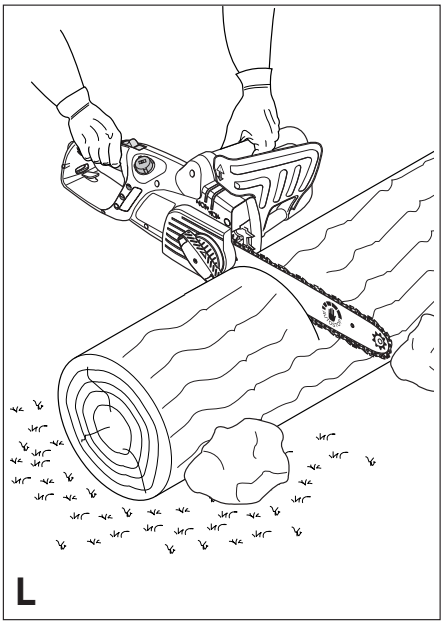
L

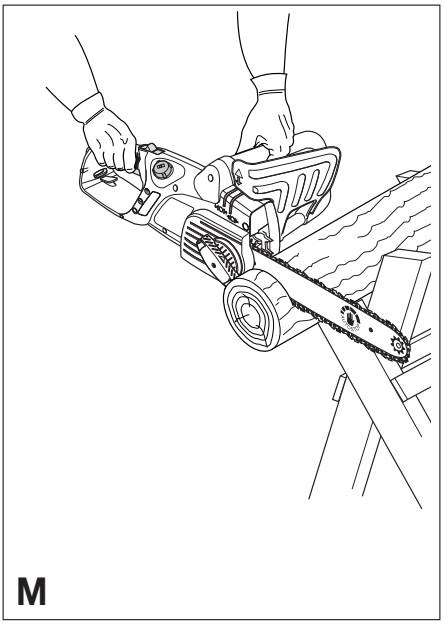
M

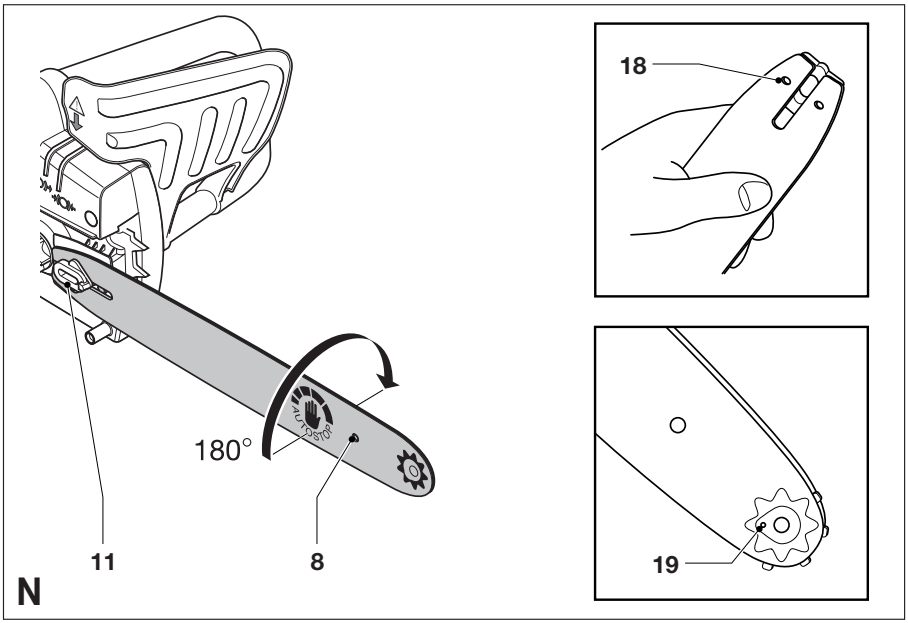
180°
11
8
N
18
19

Изучите Ваш инструмент

Осторожно! При работе с электрическими инструментами всегда нужно предпринимать основные меры безопасности, чтобы уменьшить риск возникновения пожара, поражения электрическим током, получения травмы.

Тщательно изучите руководство пользователя. Обратите особое внимание на все рекомендации по технике безопасности, которые следует соблюдать перед началом, во время и по окончании работы с цепной пилой. Содержите пилу в хорошем рабочем состоянии.

Прежде чем приступить к работе, хорошо запомните, как управлять цепной пилой, и, прежде всего, как ее выключить в случае возникновения опасной ситуации.

Сохраните руководство и другую приложенную литературу, они могут понадобиться в будущем.

Инструкции по безопасности

- **Изучите Ваш инструмент.** Внимательно прочитайте настоящее руководство и изучите способы работы с цепной пилой, в особенности при резке круглых заготовок. Настоятельно рекомендуем пользоваться козлами при распиловке пиломатериалов, пока Вы не приобретете достаточных навыков работы с цепной пилой.
- **Не работайте в опасных условиях.** Поддерживайте чистоту на рабочем месте, убирайте ненужный хлам. Рабочее место должно быть хорошо освещено. Настоятельно рекомендуем всегда, когда это возможно, пользоваться козлами.

- **Не пилите мокрую древесину.** Не работайте, когда идет дождь.
- **Во время работы с цепной пилой держите людей в отдалении.** Не позволяйте детям и взрослым, а также животным находиться рядом, когда вы работаете с пилой.
- **Правильно храните пилу, когда она не используется.** Прежде чем убрать пилу на хранение, даже на короткое время, обязательно снимите цепь и пильную шину, которые должны храниться погруженными в масло. Храните все детали пилы в сухом месте, недоступном для детей. Рекомендуется слить воду из емкости для масла, прежде чем положить туда детали пилы.
- **Не прилагайте к пиле больших усилий.** Работать будет легче и безопасней, если пилить со скоростью, на которую рассчитан инструмент.

- **Защитная спецодежда.** Одевайте плотно прилегающую одежду и защитные средства, включая защитный шлем с маской или защитными очками, защитные наушники, защитную обувь, защитный комбинезон и прочные кожаные перчатки.
- **Осторожно обращайтесь с сетевым кабелем.** Никогда не переносите инструмент за кабель. Не тяните за кабель, если нужно вытащить вилку из розетки. Не допускайте контакта сетевого кабеля с горячими или острыми предметами, а также с маслом. Регулярно проверяйте кабель на отсутствие повреждений.
- **Закрепляйте заготовку,** используя струбцины или клинья. При работе держите пилу обеими руками.

- **Вытащите вилку из розетки,** прежде чем перейти на другое место работы или проводить регулировки, заточку зубьев, чистку пилы, замену любых деталей, например цепи, а также если запутался или поврежден сетевой кабель.
- **Регулировочные ключи.** Выработайте привычку перед началом работы обязательно проверять, что с пилы сняты регулировочные ключи.
- **Используйте только удлинительный кабель** типа HO7RN-F 2 x 1 мм^2, то есть с сечением жилы не менее 1 мм^2.

- **Усталость.** Никогда не работайте с пилой, если устали.
- **Осмотрите поврежденные детали.** Перед дальнейшим использованием пилы следует тщательно проверить поврежденные защитные приспособления и другие детали пилы, чтобы определить, будут ли они функционировать должным образом. Проверьте взаимное положение движущихся частей и отсутствие у них биений, отсутствие повреждений у деталей и их крепление, все, что может повлиять на их работу. Поврежденные защитные приспособления и другие детали следует отремонтировать или заменить в специализированной ремонтной мастерской. Не пользуйтесь пилой, если у нее неисправен выключатель.

Осторожно! Использование принадлежностей и приспособлений, не рекомендованных в настоящем руководстве, может привести к травме.

- **При всех способах резания** всегда крепко держите пилу обеими руками так, чтобы ладонь и большой палец охватывали рукоятку пилы. Не отпускайте пилу до полной остановки мотора.
- **Работайте в устойчивом положении** и заранее определите, куда можно безопасно отойти от падающих дерева или веток.
- **Используйте клинья,** чтобы задать направление падения дерева и исключить зажатие пильной шины или цепи в пропиле.
- **Не касайтесь пильной шины при переноске пилы.** Перед включением пилы убедитесь, что цепь ничего не касается. Не касайтесь движущейся цепи и не пытайтесь остановить ее рукой после выключения пилы.
- **Переносите пилу с осторожностью.** Отключите пилу от сети и оденьте защитный футляр (10), при переноске держите пильную шину сзади.
- **Содержите пилу в чистоте.** Не давайте накапливаться грязи, маслу и опилкам. Обращайте особое внимание на чистоту отверстий для входа и выхода охлаждающего воздуха, они не должны закупориваться. Очищайте пилу сухой тканью. Не применяйте никаких растворителей и чистящих жидкостей.
- **Уход за цепью.** Поддерживайте остроту режущих зубьев цепи. Следите, чтобы цепь была хорошо закреплена на пильной шине. Следите, чтобы цепь и пильная шина были чистыми и достаточно смазаны маслом.

Остерегайтесь отдачи. Отдача - это движение пильной шины вверх/назад, когда зубья цепи неожиданно касаются какого-либо предмета. Когда работает мотор пилы, крепко держите ее обеими руками. Применяйте крепкий хват, когда большие пальцы и ладони охватывают рукоятки. Внимательно следите за процессом резания.

Отдача может вызываться:

- Неожиданным касанием доски или другой заготовки движущейся цепью.
  - Касанием металла, бетона или другого твердого материала, находящегося рядом с заготовкой или внутри ее.
  - Плохо натянутой цепью.
  - Работой, когда пила находится выше уровня плеч.
  - Ослаблением внимания при резке.
  - Работой в неустойчивом положении. Следите за правильным положением ног, сохраняйте устойчивое положение тела.
- **Не пытайтесь** продолжать начатый ранее рез, так это может вызвать отдачу. Всегда начинайте новый рез.
- **Настоятельно не рекомендуется** работать с цепной пилой, находясь на дереве, лестнице или другой неустойчивой поверхности. Если все же решитесь на это, помните, что так работать очень опасно.
- **Во время резания доски,** которая находится в нагруженном состоянии, будьте внимательны, чтобы не получить удар, когда освободится конец доски.
- **Старайтесь не резать:**
  - Готовые пиломатериалы.
  - По направлению к земле.

- По направлению к проволочной ограде, рельсам и тому подобному.
- Небольшие кустарники и деревья, так как упругие ветки могут быть захвачены цепью и отброшены в вашу сторону или потянуть вас в сторону.

- **Не пилите** выше высоты плеч.
- **Не работайте, если рядом не находится кто-то из людей** (но на безопасном расстоянии) для оказании помощи при несчастном случае.
- **Если по какой-либо причине Вам нужно взяться за цепь,** убедитесь, что пила отключена от сети.
- Шум от этого инструмента может превышать 85 дБ(А). Поэтому рекомендуется использовать подходящие средства для защиты слуха.

Предупреждающие значки, нанесенные на пиле (Рис. A)

Внимательно прочитать все разделы настоящего руководства.

Не работать с пилой во влажных условиях и не оставлять пилу под дождем.

Использовать средства защиты зрения и слуха.

Всегда отключать сетевой кабель от розетки, прежде чем начать его проверку на отсутствие повреждений. Не работайте с пилой, если у нее поврежден сетевой кабель.

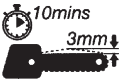

Чтобы пила служила долго и безопасно, проверяйте натяжение цепи в соответствии с Рис. D руководства, через каждые 10 минут работы.

Двойная изоляция

Данная цепная пила имеет двойную изоляцию. Это означает, что все ее наружные металлические детали электрически изолированы от сетевого напряжения. Это достигается размещением дополнительной изоляции между электрическими и механическими деталями. Двойная изоляция означает более высокую Электробезопасность и устраняет необходимость заземления инструмента.

Электробезопасность

Перед отсоединением сетевого или удлинительного кабеля обязательно выключите пилу.
Убедитесь, что напряжение сети соответствует напряжению питания инструмента. Рабочее напряжение можно найти на табличке с техническими данными.

Технические данные

Длина пильной шины	(см)	30	35	40
Напряжение питания	(В)	230	230	230
Потребляемая мощность	(Вт)	1600	1600	1600
Максимальная длина резания	(см)	30	35	40
Скорость движения цепи (без нагрузки)	(м/с)	8	8	8
Вес пилы	(кг)	3,7	3,8	3,9
Объем масляного бачка	(мл)	180	180	180
Класс электробезопасности		II	II	II

Описание (Рис. A)

1. Выключатель
2. Кнопка блокировки
3. Крышка масляного бачка
4. Индикатор уровня масла
5. Предохранительный щиток/ тормоз цепи
6. Крышка цепи
7. Рукоятка
8. Шина
9. Цепь
10. Защитный кожух

Подготовка цепной пилы к работе

Смазка цепи

- Прежде чем использовать новую цепь, ее необходимо смазать. Извлеките новую цепь из пластикового пакета и перед тем как установить на пилу, выдержите в специальном масле не менее часа. Применяйте масло для цепей фирмы Black&Decker (№ по каталогу A6027).

- Рекомендуется использовать один и тот же сорт масла в течение всего срока эксплуатации цепной пилы, так как смешивание разных сортов масел приводит к ухудшению смазывающих свойств, что существенно уменьшает срок службы инструмента.
- Никогда не используйте отработанное масло, вязкое масло или очень жидкое масло для швейных машин. В этом случае цепная пила может выйти из строя.

Установка пильной шины и цепи (Рис. B, C, D)

Примечание: Прежде чем приступить к обслуживанию пилы, обязательно оденьте защитные перчатки и удостоверьтесь, что она не подключена к сети.

- Оденьте цепь (9) на пильную шину (8) так, чтобы режущие зубья были направлены вправо, а натяжитель (11) обращен к вам.
- Положите пилу на горизонтальную устойчивую поверхность и установите шину с одетой цепью на крепежные штифты (13) так, чтобы цепь шла вокруг ведущей звездочки (12). Убедитесь, что зубья направлены в сторону, показанную на рисунке.
- Прежде чем установить крышку, убедитесь, что кулачок (18) находится в правильном положении. В случае необходимости нажмите на рукоятку (7) и вращайте ее по часовой стрелке, пока кулачок не станет в правильное положение.
- Установите крышку на место, с помощью рукоятки (7) плотно затяните крышку. Для натяжения цепи ослабьте рукоятки (7) на один полный оборот, нажмите на нее и вращайте по часовой стрелке. По мере того как шина продвигается вперед, звенья цепи должны войти в шину. Когда ручка регулировки прекратит вращение, слегка надавите на нее. Не натягивайте слишком туго. Под действием пружины рукоятка должна вернуться в верхнее положение. Снова вращайте ее по часовой стрелке, чтобы закрепить пильную шину. Проверьте правильность натяжения. Правильность натяжения проверяется следующим образом. Сожмите цепь с небольшим усилием большим и средним пальцем и оттяните в сторону. Она должна выскользнуть из пальцев на расстоянии примерно 3 мм от пильной шины. Снизу не должно быть зазора между цепью и шиной.

Примечание: Не натягивайте цепь слишком туго, так как это увеличивает износ и сокращает срок службы пильной шины и цепи.

Примечание: После установки новой цепи чаще проверяйте ее натяжение (перед этим обязательно отключайте пилу от сети) в течение первых двух часов работы, так как новая цепь немного растягивается.

Смазка (Рис. E)

E

- Заполните масленку через отверстие (16) рекомендованным маслом. Уровень масла виден через окно (4).
- Периодически выключайте пилу и проверяйте уровень масла по мерному окну; если уровень масла ниже одной четверти окна, отключите пилу от сети и долейте масло.

Автоматический тормоз (Рис. F, G)

Данная пила снабжена автоматическим тормозом, который останавливает цепь через 150 мс после освобождения клавиши выключателя или после отдачи. Всякий раз перед началом работы нужно проверять работу тормоза.

Как установить тормоз в рабочее положение

- Убедитесь, что пила отключена от сети.
- Оттяните защитный щиток/тормоз цепи (5) назад, в рабочее положение ◄(○)►.

Теперь пила готова к работе.

Как работает тормоз при отдаче

При отдаче ваша левая рука упирается в защитный щиток и толкает его вперед, тормоз срабатывает и останавливает цепь пилы в течение 150 мс.

Как работает тормоз при инерционном срабатывании

Тормоз срабатывает, когда защитный щиток смещается вперед тыльной стороной руки или под действием собственного веса. Преимущество инерционного срабатывания заключается в том, что тормоз срабатывает при сильной отдаче, когда цепь ударяется о метал, даже если рука не касается щитка, то есть когда пила используется для валки деревьев.

Как проверить работу тормоза

- Крепко держите пилу обеими руками за рукоятки, убедитесь, что цепь ничего не касается и включите пилу (см. раздел „Как включать пилу“).
- Поверните левую руку вперед вокруг рукоятки так, чтобы тыльная сторона руки сдвинула защитный щиток вперед. Цепь должна остановиться за долю секунды.

Чтобы снова установить тормоз в рабочее положение

См. инструкции выше.

Примечания:

- Если защитный щиток/тормоз цепи не установлен в рабочее положение, включить пилу невозможно.
- Не включайте пилу снова, пока мотор полностью не остановится.
- Если цепь не останавливается сразу после срабатывания тормоза, значит у нее недостаточное натяжение (см. Рис. D - „Установка пильной шины и цепи“).

Как включать пилу (Рис. A)

- Крепко держите пилу обеими руками. Чтобы включить пилу, сдвиньте вперед клавишу разблокировки выключателя (2) и затем нажмите клавишу выключателя (2).
- После включения мотора снимите большой палец с клавиши разблокировки выключателя и крепко возьмитесь рукой за рукоятку.

Не прилагайте к пиле больших усилий - пила должна резать сама. Работать будет легче и безопасней, если пилить со скоростью, на которую рассчитан инструмент. При чрезмерном давлении на пилу будет вытягиваться цепь.

Если зажало цепь или пильную шину:

- Выключите пилу.
- Отключите пилу от сети.
- Вбейте в пропил клинья, чтобы освободить пильную шину. Не пытайтесь раскачивать шину, чтобы вытащить ее из пропила. Продолжайте пилить, начав пропил в другом месте.

Валка деревьев (Рис. H, I, J)

- Намечайте безопасный отход от падающих деревьев или веток.
- Сделайте пропил на одну треть диаметра ствола. Затем сделайте второй пропил сверху вниз, чтобы получился подпил под углом 45°. Таким образом устраняется возможность зажатия пилы.

H3

- Сделайте третий рез с обратной стороны подпила, но не доводя до предыдущего.
- Вбейте один или несколько клиньев в пропил, чтобы свалить дерево.

Заготовка бревен (Рис. K-M)

Способ резания зависит от того, каким образом удерживается бревно на месте. Всякий раз, когда это возможно, используйте козлы. Начинайте резание при включенном моторе, при этом зубчатый упор (17) должен касаться дерева. Завершайте рез, поворачивая пилу вокруг бревна, используя зубчатый упор (17).

Когда бревно имеет опору по всей длине

Ведите пилу сверху вниз, однако не режьте землю, так как в этом случае зубья цепи быстро затупятся.

Когда бревно имеет опору с обеих сторон от реза

Чтобы не зажало пильную шину, сначала пропилите бревно вниз на одну треть, затем пилите снизу навстречу первому разрезу.

Когда бревно имеет опору с одной стороны

Чтобы не зажало пильную шину, сначала пропилите бревно вверх на одну треть, затем пилите вниз навстречу первому разрезу.

Когда работаете на склоне
Всегда располагайтесь от бревна вверх по склону.

Когда работаете с козлами
Рекомендуется работать с козлами всякий раз, когда это возможно. Выберете устойчивое положение бревна. Всегда пилите снаружи от ножек козел.

Уход и техническое обслуживание (Рис. N)

Регулярное обслуживание обеспечивает длительную и безотказную работу цепной пилы. Рекомендуется регулярно проводить следующие проверки:

Уровень масла
Не допускайте, чтобы уровень масла в масленке опускался ниже одной четверти мерного окна.

Цепь и пильная шина
После нескольких часов работы, снимите пильную шину и цепь. Тщательно очистите их от грязи и опилок.

Проверьте, чтобы был чистым канал между отверстием для натяжения цепи/подачи масла и канавкой в пильной шине.
При последующей сборке нужно повернуть пильную шину на 180°, а также смазать звездочку консистентной смазкой через отверстие (19). В этом случае направляющие пильной шины будут изнашиваться равномерно.

K2

Чтобы повернуть пильную шину на 180°, выверните небольшой винт из ползуна (11) и закрепите его с противоположной стороны шины.

Заточка зубьев цепи
Чтобы сохранялись максимальные рабочие характеристики пилы, поддерживайте острыми режущие зубья. Рекомендации по выполнению этой работы прилагаются к набору для заточки зубьев цепной пилы. Мы рекомендуем приобрести набор, выпускаемый фирмой Black&Decker.

Замена изношенной цепи
Всегда используйте оригинальные пильные цепи.

Поиск неисправностей

Если пила не работает должным образом, проверьте следующее:

Неисправность	Возможная причина	Способ устранения
Пила не включается.	Сработала защита. В сети нет напряжения.	Проверьте защитный прибор. Проверьте напряжение в сети.
Пила не включается - не сдвигается вперед клавиша разблокировки выключателя.	Защитный щиток не установлен в рабочее положение.	Установите защитный щиток/ тормоз цепи в рабочее положение (см. раздел „Автоматический тормоз“).
При повторном включении пила издает треск.	Двигатель не остановился до конца.	Перед повторным включением дождитесь полной остановки двигателя.
Цепь не останавливается сразу после выключения пилы.	Цепь натянута слишком слабо.	Проверьте натяжение цепи (см. раздел „Установка пильной шины и цепи“).
Пильная шина (цепь) слишком горячие (идет дым).	Кончилось масло в масленке. Цепь натянута слишком сильно. Требуется смазать звездочку на конце пильной шины.	Проверьте уровень масла (см. раздел „Смазка“) Проверьте натяжение цепи (см. раздел „Установка пильной шины и цепи“).

Режущие зубья цепи
Зубья цепи сразу затупятся, если они коснутся земли или металлического предмета во время резания.

Натяжение цепи
Следует регулярно проверять натяжение цепи.

Уровень масла
Доливать, если уровень масла меньше положенного.

Что делать, если пила требует ремонта?

Данная пила удовлетворяет установленным нормам безопасности. Ремонт должен проводиться только квалифицированным специалистом, с использованием оригинальных запасных частей на авторизованном сервисе Black&Decker. Несоблюдение данного требования может привести к серьезной травме.

Принадлежности

№ по каталогу	Описание
A6154	Цепь 300 мм/12"
A6155	Цепь 350 мм/14"
A6156	Цепь 400 мм/16"
A6039	Набор для заточки зубьев цепи
A6027	0,5 л специального масла

Использованные инструменты и окружающая среда

Если вы однажды обнаружите, что пора заменить ваш инструмент или что он вам больше не нужен, подумайте о защите окружающей среды. Представитель сервисной службы фирмы Black&Decker примет от вас старые изделия и утилизирует их безопасным для окружающей среды способом.

На фирме Black&Decker ведутся постоянные работы по усовершенствованию выпускаемой нами продукции, поэтому мы оставляем за собой право вносить изменения без предварительного уведомления.

Декларация о соответствии ЕС

Мы заявляем, что изделия серий GK1400 и GK1600 соответствует стандартам: 89/392/EEC, 89/336/EEC, 73/23EEC, EN50144, EN55014

Среднее звуковое давление 91 дБ (A)
Среднее звуковая мощность 104 дБ (A)
Средняя вибрация, передаваемая на руку 3,5 м/с^2

Сертификат о технической безопасности: BM1084801

Brian Cooke
Director of Engineering
Spennymoor, County Durham
SL16 6JG, United Kingdom

БЛЭК ЭНД ДЕККЕР

гарантийные условия

Уважаемый покупатель!

1. Поздравляем Вас с покупкой высококачественного изделия БЛЭК ЭНД ДЕККЕР и выражаем признательность за Ваш выбор.

1.1. Надежная работа данного изделия в течение всего срока эксплуатации - предмет особой заботы наших сервисных служб. В случае возникновения каких-либо проблем в процессе эксплуатации изделия рекомендуем Вам обращаться только в авторизованные сервисные организации, адреса и телефоны которых Вы сможете найти в Гарантийном талоне или узнать в магазине.
Наши сервисные станции - это не только квалифицированный ремонт, но и широкий выбор запчастей и принадлежностей.

1.2. При покупке изделия требуйте проверки его комплектности и исправности в Вашем присутствии, инструкцию по эксплуатации и заполненный Гарантийный талон на русском языке. При отсутствии у Вас правильно заполненного Гарантийного талона мы будем вынуждены отклонить Ваши претензии по качеству данного изделия.

1.3. Во избежание недоразумений убедительно просим Вас перед началом работы с изделием внимательно ознакомиться с инструкцией по его эксплуатации.

1.4. Обращаем Ваше внимание на исключительно бытовое назначение данного изделия.

2. Правовой основой настоящих гарантийных условий является действующее Законодательство и, в частности, Закон "О защите прав потребителей".

3. Гарантийный срок на данное изделие составляет 12 месяца и исчисляется со дня продажи через розничную торговую сеть. В случае устранения недостатков изделия, гарантийный срок продлевается на период , в течение которого оно не использовалось.

4. Срок службы изделия - 5 лет (минимальный, установленный в соответствии с Законом "О защите прав потребителей").

5. Наши гарантийные обязательства распространяются только на неисправности, выявленные в течение гарантийного срока и обусловленные производственными и конструктивными факторами.

6. Гарантийные обязательства не распространяются:

6.1. На неисправности изделия, возникшие в результате:

6.1.1. Несоблюдения пользователем предписаний инструкции по эксплуатации изделия.

6.1.2. Механического повреждения, вызванного внешним ударным или любым иным воздействием.

6.1.3. Использования изделия в профессиональных целях и объёмах, в коммерческих целях.

6.1.4. Применения изделия не по назначению.

6.1.5. Стихийного бедствия.

6.1.6. Неблагоприятных атмосферных и иных внешних воздействий на изделие, таких как дождь, снег, повышенная влажность, нагрев, агрессивные среды, несоответствие параметров питающей электросети указанным на инструменте.

6.1.7. Использования принадлежностей, расходных материалов и запчастей, не рекомендованных или не одобренных производителем.

6.1.8. Проникновения внутрь изделия посторонних предметов, насекомых, материалов или веществ, не являющихся отходами, сопровождающими применение по назначению, такими как стружка опилки и пр. .

6.2. На инструменты, подвергавшиеся вскрытию, ремонту или модификации вне уполномоченной сервисной станции.

6.3. На принадлежности, запчасти, вышедшие из строя вследствие нормального износа, и расходные материалы, такие как приводные ремни, угольные щетки, аккумуляторные батареи, ножи, пилки, абразивы, пильные диски, сверла, буры и т. п. .

6.4. На неисправности, возникшие в результате перегрузки инструмента, повлекшей выход из строя электродвигателя или других узлов и деталей. К безусловным признакам перегрузки изделия относятся, помимо прочих: появление цветов побежалости, деформация или оплавление деталей и узлов изделия, потемнение или обугливание изоляции проводов электродвигателя под воздействием высокой температуры.

Блэк энд Деккер ГмбХ, Блэк энд Деккер
Штрассе, 40, 65510 Идштайн, Германия.

ME 77

03 июня 1999 г.

BLACK & DECKER	GK1430 GK1435 GK1440 GK1630 GK1635 GK1640 GK1330 GK1630T GK1635T GK1640T	TYP 4

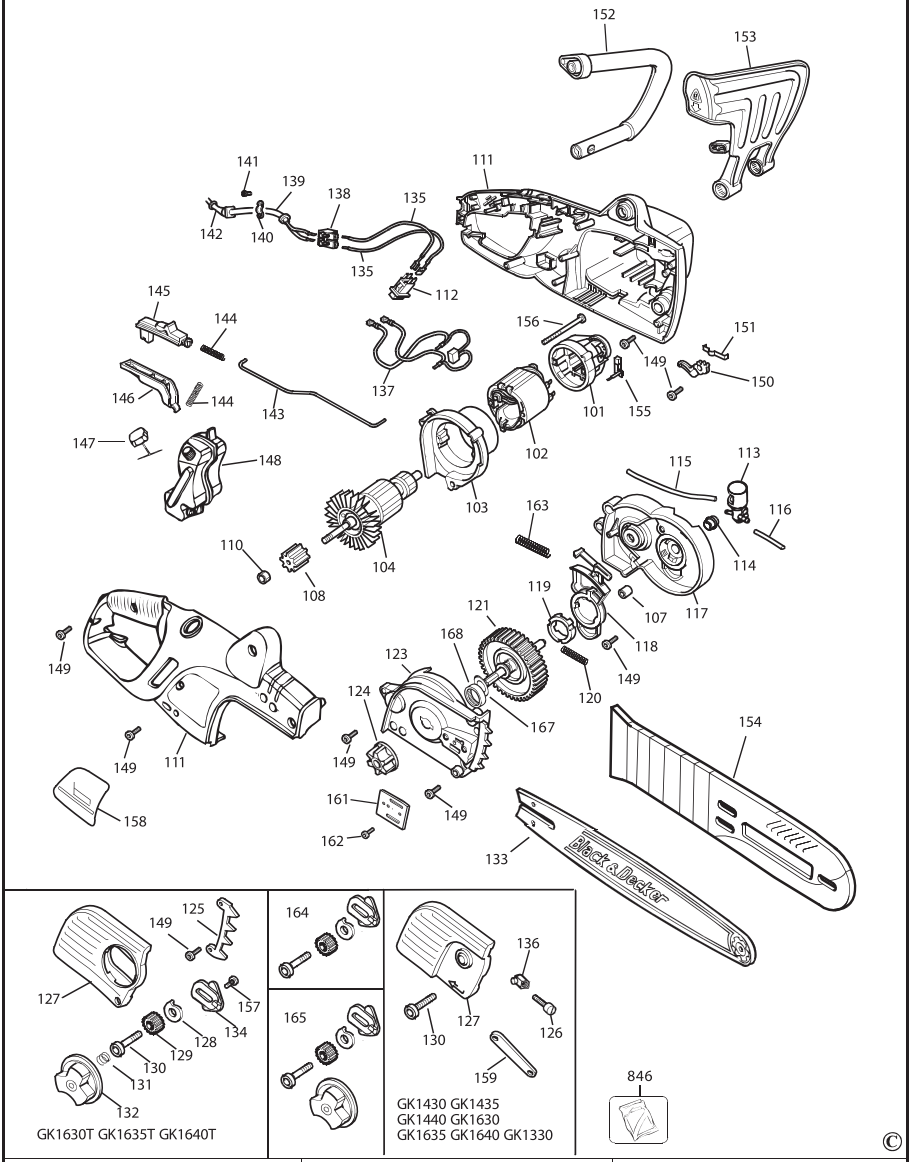

E13317	WWW.2helpU.com	04 - 03 - 02

GB **WARRANTY CARD**

RUS **ГАРАНТИЙНЫЙ ТАЛОН**

UA **ГАРАНТІЙНИЙ ТАЛОН**

BY **ГАРАНТЫЙНЫЙ ТАЛОН**

KZ **КЕПІЛДІК ТАЛОН**

UZ **ГАРАНТИЯ ЧИПТАСИ**

BLACK & DECKER®

GB months
RUS месяцев
UA місяців

12

BY месяцаў
KZ ай
UZ ой

GB Serial No.	Date of sale	Selling stamp, Signature
RUS Серийный номер	Дата продажи	Печать и подпись торговой организации
UA Серійний номер	Дата продажу	Печатка та підпис торгівельної організації
BY Серыйны нумар	Дата продажы	Пячатка і подпіс гандлёвай установы
KZ Сериялық нөмір	Сату күні	Сауда ұйымының мөрі мен қолтанбасы
UZ Серия сони	Сотилган куни	Савдо корхонанинг мухр ва имзоси

№ 1	№ 2	№ 3	№ 4
Order No. / Заказ № / Замовлення №	Order No. / Заказ № / Замовлення №	Order No. / Заказ № / Замовлення №	Order No. / Заказ № / Замовлення №
Date of receipt/Дата поступления/Дата прийому	Date of receipt/Дата поступления/Дата прийому	Date of receipt/Дата поступления/Дата прийому	Date of receipt/Дата поступления/Дата прийому
Date of repair/Дата выдачи/Дата видання	Date of repair/Дата выдачи/Дата видання	Date of repair/Дата выдачи/Дата видання	Date of repair/Дата выдачи/Дата видання
Stamp and signature of the service centre/ Печать и подпись сервисного центра/ Печатка та підпис сервісного центру	Stamp and signature of the service centre/ Печать и подпись сервисного центра/ Печатка та підпис сервісного центру	Stamp and signature of the service centre/ Печать и подпись сервисного центра/ Печатка та підпис сервісного центру	Stamp and signature of the service centre/ Печать и подпись сервисного центра/ Печатка та підпис сервісного центру

№ 1	№ 2	№ 3	№ 4
Order No. / Заказ № / Замовлення №	Order No. / Заказ № / Замовлення №	Order No. / Заказ № / Замовлення №	Order No. / Заказ № / Замовлення №
Date of receipt/Дата поступления/Дата прийому	Date of receipt/Дата поступления/Дата прийому	Date of receipt/Дата поступления/Дата прийому	Date of receipt/Дата поступления/Дата прийому
Stamp and signature of the service centre/ Печать и подпись сервисного центра/ Печатка та підпис сервісного центру	Stamp and signature of the service centre/ Печать и подпись сервисного центра/ Печатка та підпис сервісного центру	Stamp and signature of the service centre/ Печать и подпись сервисного центра/ Печатка та підпис сервісного центру	Stamp and signature of the service centre/ Печать и подпись сервисного центра/ Печатка та підпис сервісного центру

GB RUS UA

№ 4	№ 3	№ 2	№ 1
Заказ №/Тапсырыс №/Буюртма №	Заказ №/Тапсырыс №/Буюртма №	Заказ №/Тапсырыс №/Буюртма №	Заказ №/Тапсырыс №/Буюртма №
Дата прыёмкі/Қабылдау күні/Кабул килинган куни	Дата прыёмкі/Қабылдау күні/Кабул килинган куни	Дата прыёмкі/Қабылдау күні/Кабул килинган куни	Дата прыёмкі/Қабылдау күні/Кабул килинган куни
Дата выдачы/Беру күні/Қайтариб берилган куни	Дата выдачы/Беру күні/Қайтариб берилган куни	Дата выдачы/Беру күні/Қайтариб берилган куни	Дата выдачы/Беру күні/Қайтариб берилган куни
Пячатка і подпіс сэрвіснага цэнтра/ Сервис орталығының мөрі мен қолтанбасы/ Сервис марказининг мухр ва имзоси	Пячатка і подпіс сэрвіснага цэнтра/ Сервис орталығының мөрі мен қолтанбасы/ Сервис марказининг мухр ва имзоси	Пячатка і подпіс сэрвіснага цэнтра/ Сервис орталығының мөрі мен қолтанбасы/ Сервис марказининг мухр ва имзоси	Пячатка і подпіс сэрвіснага цэнтра/ Сервис орталығының мөрі мен қолтанбасы/ Сервис марказининг мухр ва имзоси

№ 4	№ 3	№ 2	№ 1
Заказ №/Тапсырыс №/Буюртма №	Заказ №/Тапсырыс №/Буюртма №	Заказ №/Тапсырыс №/Буюртма №	Заказ №/Тапсырыс №/Буюртма №
Дата прыёмкі/Қабылдау күні/Кабул килинган куни	Дата прыёмкі/Қабылдау күні/Кабул килинган куни	Дата прыёмкі/Қабылдау күні/Кабул килинган куни	Дата прыёмкі/Қабылдау күні/Кабул килинган куни
Пячатка і подпіс сэрвіснага цэнтра/ Сервис орталығының мөрі мен қолтанбасы/ Сервис марказининг мухр ва имзоси	Пячатка і подпіс сэрвіснага цэнтра/ Сервис орталығының мөрі мен қолтанбасы/ Сервис марказининг мухр ва имзоси	Пячатка і подпіс сэрвіснага цэнтра/ Сервис орталығының мөрі мен қолтанбасы/ Сервис марказининг мухр ва имзоси	Пячатка і подпіс сэрвіснага цэнтра/ Сервис орталығының мөрі мен қолтанбасы/ Сервис марказининг мухр ва имзоси

BY KZ UZ

АВТОРИЗОВАННЫЕ СЕРВИСНЫЕ ЦЕНТРЫ
BLACK&DECKER

RUS

Россия, 121471, г. Москва,
ул. Гвардейская, д. 3 корп. 1
тел.: (095) 737 80 41
444 10 70
service@tehnopark.ru

Россия, 129226, г. Москва,
ул. Сергея Эйзенштейна, д. 6
(приёмный пункт)
тел.: (095) 181 61 02

Россия, 198005, г. Санкт- Петербург,
наб. реки Фонтанки, д. 118, пом. 20
тел.: (812) 251 69 49
firma-fortuna@pop3.rcom.ru

Россия, 199053, г. Санкт- Петербург,
Съездовская линия, д. 29
тел.: (812) 323 36 47
nwss@mail.rcom.ru

Россия, 620033, г. Екатеринбург,
ул. Краснодарская, д. 16
тел.: (3432) 49 18 40
bliz-air@dialup.mplik.ru

Россия, 603006, г. Нижний Новгород,
ул. Горького, д. 220
тел.: (8312) 35 24 47
tehnopark@infonet.nnov.ru

Россия, 630104, г. Новосибирск,
ул. Советская, д. 52
тел.: (3832) 18 43 44
service@ita.ru

Россия, 344011, г. Ростов-на-Дону,
ул. Текучёва, д. 224
тел.: (8632) 44 35 80
39 93 87
51 45 53
ita-rostov@info-don.ru

Россия, 390000, г. Рязань,
ул. Кольцова, д. 14
тел.: (0912) 28 99 01
domsc@domovoisc.ryazan.ru

UA

Украина, 04070, г. Киев,
ул. Петра Сагайдачного, д. 29/1
тел.: (044) 238 65 47
service@esco-kiev.com.ua

KZ

Казахстан, 480032, г. Алматы,
ул. Хусаинова, д. 179
тел.: (3272) 49 26 00
48 08 56
49 65 60
lamedkz@online.ru

Сервисная сеть BLACK&DECKER постоянно расширяется.
Информацию об обслуживании в других городах Вы можете получить по телефонам
в Москве: (095) 258 39 81/2/3,
в Киеве: (044) 238 95 94
http://www.blackanddecker.ru

"Исправный и полностью укомплектованный товар получил(а), с гарантийными условиями ознакомлен(а)/
Справний та повністю укомплектований товар отримав(ла), с гарантійними забов'язаннями ознайомлен(а)/
Спраўны і поўнасцю укамплектаваны тавар атрымаў(ла), з гарантыйнымі умовамі азнаёмлены(а)/
Тұзу және толық жинақталған тауар қабылдадым, кепілдік шарттарымен таныстым/
Тузатилган ва тулик комплектли махсулотни олдим, гарантия шартлари билан танишиб чикдим"

Подпись покупателя/ Підпис покупця/ Подпіс пакупніка/ Сатып алушының қолтанбасы/ Харидорнинг имзоси