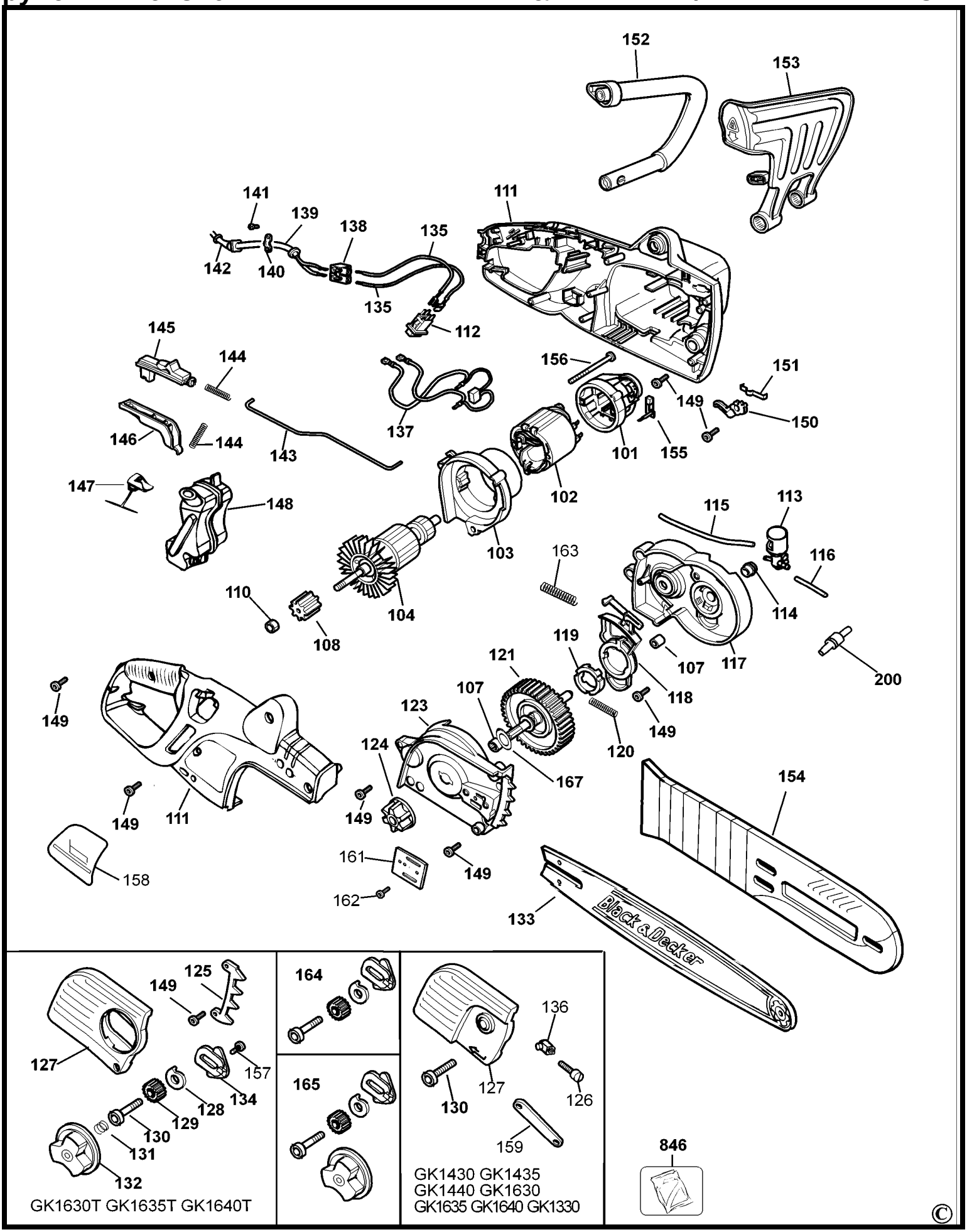
152
153
141
139
138
135
111
142
140
135
112
145
144
156
151
149
150
146
144
143
137
101
155
147
148
102
115
113
103
163
116
110
104
114
108
119
107
117
200
121
107
118
149
123
149
120
124
167
154
149
111
149
161
149
158
162
133
Black & Decker
125
164
149
127
157
134
128
129
130
131
132
GK1630T GK1635T GK1640T
165
136
127
126
130
159
GK1430 GK1435
GK1440 GK1630
GK1635 GK1640 GK1330
846

©

Список деталей для GK1630T ЦЕПНАЯ ПИЛА 3

Пункт	Номер детали	Кол-во	Описание Деталей	Основное Описание	Другая информация	Инстр. по ремонту	Рынок
101	374809-02	1	КОЖУХ			No	
102	327429-10	1	ОБМОТКА ВОЗБУЖДЕНИЯ 230 В			No	
103	373796	1	КОЖУХ			No	
104	377489-49	1	ЯКОРЬ 230 В			No	
107	330004-06	2	ИГОЛЬЧАТЫЙ ПОДШИПНИК			No	
108	374834	1	ВЕДУЩАЯ ШЕСТЕРНЯ			No	
110	896369	1	ГАЙКА			No	
111	581360-00	1	РУЧКА ДЕРЖАТЕЛЬ В СБОРЕ		NEW LEVEL	Yes	
111	582137-00	1	РЕМОНТНЫЙ КОМПЛЕКТ		TREE FROG GREEN	Yes	
112	579318-00	1	ВЫКЛЮЧАТЕЛЬ	SIGNAL LUX L4		No	
113	571037-01	1	НАСОС SA			No	
114	374832	1	ПРИВОД			No	
115	374838-03	1	ТРУБА			No	
116	374838-05	1	ТРУБА			No	
117	376155	1	РЕДУКТОР В СБОРЕ			No	
118	374863	1	ПРИВОД			No	
119	374867	1	КУЛАЧОК			No	
120	376640	1	ПРУЖИНА			No	
121	374830-49	1	РЕДУКТОР И ШПИНДЕЛЬ			No	
123	581359-00	1	КРЫШКА КОРПУСА РЕДУКТОРА			No	
124	376812	1	ЦЕПНОЕ КОЛЕСО			No	
125	374866	1	УПОР			No	
127	581154-00	1	КРЫШКА			No	
128	374854	1	КУЛАЧОК			No	
129	376160	1	ШЕСТЕРНЯ			No	
130	570566	1	БОЛТ			No	
131	374875	1	ПРУЖИНА			No	
132	90536926	1	РУЧКА			No	
133	369090-08	1	ПИЛЬНАЯ ШИНА 30 СМ			No	
134	581153-00	1	РЕГУЛИРОВОЧНОЕ ПРИСПОСОБЛЕНИЕ			No	
135	376175	2	ВЫВОД			No	
137	376174	1	ВЫВОД SA			No	
138	373883	1	КЛЕММНАЯ КОЛОДКА			No	

Список деталей для GK1630T ЦЕПНАЯ ПИЛА 3

Пункт	Номер детали	Кол-во	Описание Деталей	Основное Описание	Другая информация	Инстр. по ремонту	Рынок
139	573379-00	1	КАБЕЛЬ			No	AR
139	330048-25	1	КОМПЛЕКТ ПРОВОДОВ			No	CH
139	000000-00	1	БОЛЬШЕ НЕ ВЫПУСКАЕТСЯ			No	GB
139	374848-01	1	КОМПЛЕКТ ПРОВОДОВ			No	GB
139	330048-01	1	КОМПЛЕКТ ПРОВОДОВ (ЕВРОПА)			No	QS
140	994808	1	КАБЕЛЬНЫЙ ХОМУТ			No	
141	821057	2	ВИНТ	No 6 x 12.7mm		No	
142	770235	1	ЗАЩИТНОЕ УСТРОЙСТВО			No	
143	374843	1	ЗВЕНО			No	
144	374842	2	ПРУЖИНА			No	
145	374841	1	КНОПКА			No	
146	374018	1	ПРИВОД			No	
147	581400-00	1	КОЛПАЧОК		NEW LEVEL CAP	Yes	
147	582137-00	1	РЕМОНТНЫЙ КОМПЛЕКТ			Yes	
148	582137-00	1	РЕМОНТНЫЙ КОМПЛЕКТ			Yes	
148	580568-00	1	РЕЗЕРВУАР		NEW LEVEL	Yes	
149	849256	15	ВИНТ			No	
150	374846	1	ПРИВОД			No	
151	374845	1	ПРУЖИНА			No	
152	374597	1	РУЧКА			No	
153	374844-02	1	КОЖУХ			No	
154	376587-03	1	НОЖНЫ			No	
155	370983-02	2	ЩЁТКА И ДЕРЖАТЕЛЬ, 230 В			No	
156	844217-03	2	ВИНТ			No	
157	376582	1	ВИНТ			No	
158	000000-00	1	БОЛЬШЕ НЕ ВЫПУСКАЕТСЯ			No	
161	570552	1	ПЛАСТИНА			No	
162	570567	1	ВИНТ			No	
163	570565	1	ПРУЖИНА			No	
164	572516-02	1	РЕМОНТНЫЙ КОМПЛЕКТ			No	
165	572516-02	1	РЕМОНТНЫЙ КОМПЛЕКТ			No	
167	323830-00	1	ШАЙБА			No	
200	575707-00	1	КЛАПАН			No	

Список деталей для GK1630T ЦЕПНАЯ ПИЛА 3

Пункт	Номер детали	Кол-во	Описание Деталей	Основное Описание	Другая информация	Инстр. по ремонту	Рынок
846	844840	1	ОТВЕТВИТЕЛЬ (БРЫЗГИ)			No	GB