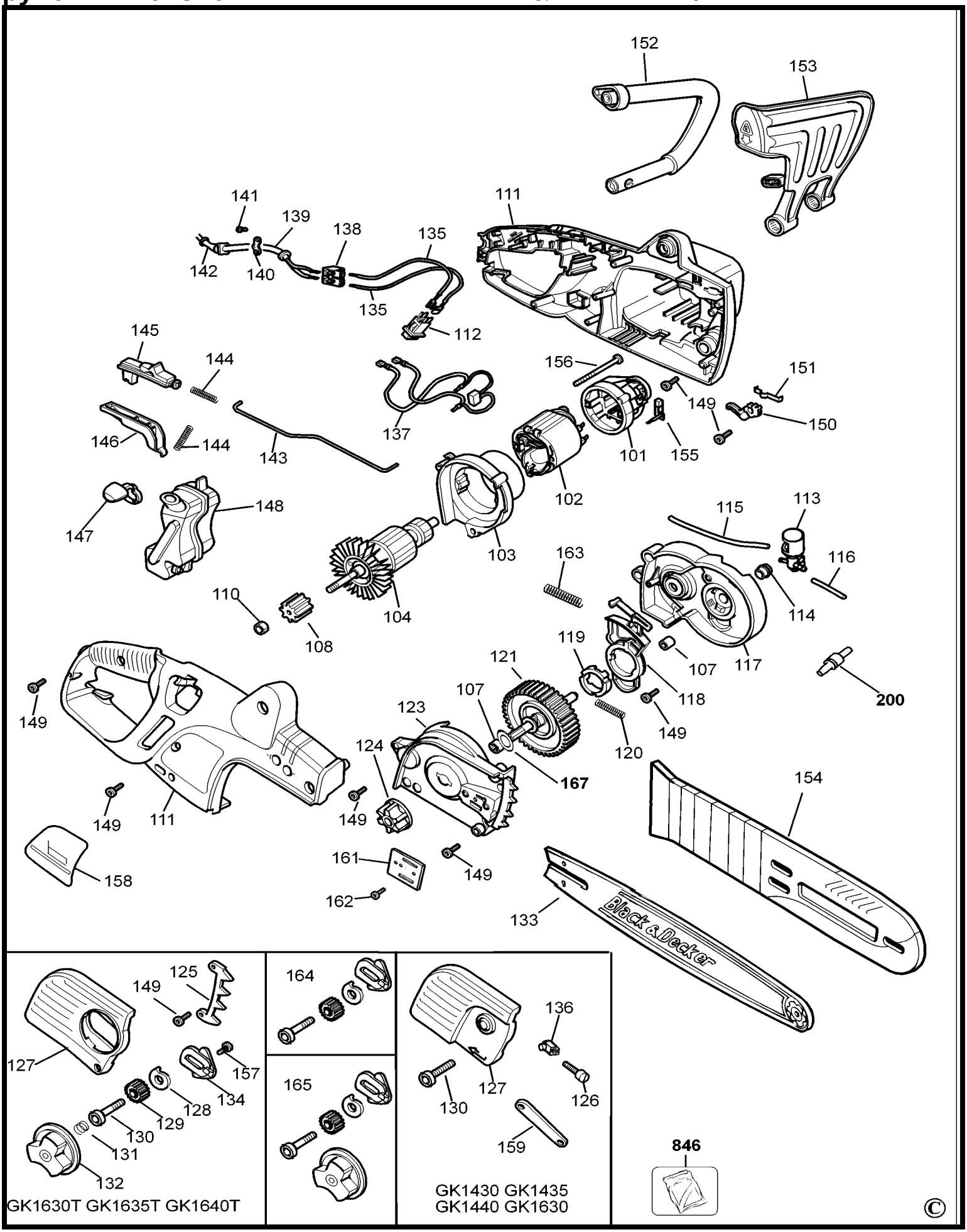
152
153
141
139
138
135
111
142
140
135
112
145
144
156
151
149
150
146
144
143
137
101
155
102
148
147
103
115
113
116
163
110
104
114
108
119
121
107
117
107
118
200
149
123
149
124
120
167
154
149
111
149
161
149
158
162
133
Black & Decker
125
149
164
136
127
157
134
128
129
130
131
132
165
127
130
126
159
GK1630T GK1635T GK1640T
GK1430 GK1435
GK1440 GK1630
846
©

Список деталей для GK1630T ЦЕПНАЯ ПИЛА 1

Пункт	Номер детали	Кол-во	Описание Деталей	Основное Описание	Другая информация	Инстр. по ремонту	Рынок
101	374809-02	1	КОЖУХ			No	
102	327429-10	1	ОБМОТКА ВОЗБУЖДЕНИЯ 230 В			No	
103	373796	1	КОЖУХ			No	
104	377489-49	1	ЯКОРЬ 230 В			No	
107	330004-06	2	ИГОЛЬЧАТЫЙ ПОДШИПНИК			No	
108	374834	1	ВЕДУЩАЯ ШЕСТЕРНЯ			No	
110	896369	1	ГАЙКА			No	
111	582137-00	1	РЕМОНТНЫЙ КОМПЛЕКТ			Yes	
111	581360-00	1	РУЧКА ДЕРЖАТЕЛЬ В СБОРЕ		NEW LEVEL	Yes	
112	579318-00	1	ВЫКЛЮЧАТЕЛЬ	SIGNAL LUX L4		No	
113	571037-01	1	НАСОС SA		AFTER WEEK	No	
113	577090-00	1	РЕМОНТНЫЙ КОМПЛЕКТ		UP TO WEEK	No	
114	374832	1	ПРИВОД			No	
115	374838-03	1	ТРУБА			No	
116	374838-05	1	ТРУБА		AFTER DCODE	No	
116	577090-00	1	РЕМОНТНЫЙ КОМПЛЕКТ		UP TO WEEK	No	
117	376155	1	РЕДУКТОР В СБОРЕ			No	
118	374863	1	ПРИВОД			No	
119	374867	1	КУЛАЧОК			No	
120	376640	1	ПРУЖИНА			No	
121	374830-49	1	РЕДУКТОР И ШПИНДЕЛЬ			No	
123	577090-00	1	РЕМОНТНЫЙ КОМПЛЕКТ		UP TO WEEK	No	
123	581359-00	1	КРЫШКА КОРПУСА РЕДУКТОРА		AFTER WEEK	No	
124	376812	1	ЦЕПНОЕ КОЛЕСО			No	
125	374866	1	УПОР		GK1640T	No	
125	374866	1	УПОР		GK1630T-GK1635T	No	
126	376626	1	ВИНТ		GK1430-GK1435	No	
126	376626	1	ВИНТ		GK1440-GK1630	No	
127	376358	1	КРЫШКА		GK1430-GK1435	No	
127	376358	1	КРЫШКА		GK1440-GK1630	No	
127	581154-00	1	КРЫШКА		GK1640T	No	
127	581154-00	1	КРЫШКА		GK1630T-GK1635T	No	
128	374854	1	КУЛАЧОК		GK1630T-GK1635T	No	

Список деталей для GK1630T ЦЕПНАЯ ПИЛА 1

Пункт	Номер детали	Кол-во	Описание Деталей	Основное Описание	Другая информация	Инстр. по ремонту	Рынок
128	374854	1	КУЛАЧОК		GK1640T	No	
129	376160	1	ШЕСТЕРНЯ		GK1630T-GK1635T	No	
129	376160	1	ШЕСТЕРНЯ		GK1640T	No	
130	570566	1	БОЛТ		GK1430-GK1435	No	
130	570566	1	БОЛТ		GK1440-GK1630	No	
130	570566	1	БОЛТ		GK1440-GK1630	No	
130	570566	1	БОЛТ		GK1630T-GK1635T	No	
130	570566	1	БОЛТ		GK1430-GK1435	No	
130	570566	1	БОЛТ		GK1640T	No	
130	570566	1	БОЛТ		GK1630T-GK1635T	No	
130	570566	1	БОЛТ		GK1640T	No	
131	374875	1	ПРУЖИНА		GK1630T-GK1635T	No	
131	374875	1	ПРУЖИНА		GK1640T	No	
132	90536926	1	РУЧКА		GK1630T-GK1635T	No	
132	90536926	1	РУЧКА		GK1640T	No	
133	369090-08	1	ПИЛЬНАЯ ШИНА 30 СМ		GK1630T	No	
133	369090-08	1	ПИЛЬНАЯ ШИНА 30 СМ		GK1430	No	
133	369090-08	1	ПИЛЬНАЯ ШИНА 30 СМ		GK1630	No	
133	369090-09	1	ПИЛЬНАЯ ШИНА 35 СМ		GK1435	No	
133	369090-09	1	ПИЛЬНАЯ ШИНА 35 СМ		GK1635T	No	
133	369090-10	1	ПИЛЬНАЯ ШИНА 40 СМ		GK1640T	No	
133	369090-10	1	ПИЛЬНАЯ ШИНА 40 СМ		GK1440	No	
134	581153-00	1	РЕГУЛИРОВОЧНОЕ ПРИСПОСОБЛЕНИЕ		GK1640T	No	
134	581153-00	1	РЕГУЛИРОВОЧНОЕ ПРИСПОСОБЛЕНИЕ		GK1630T-GK1635T	No	
135	376175	2	ВЫВОД			No	
136	842845	1	РЕГУЛИРОВОЧНОЕ ПРИСПОСОБЛЕНИЕ		GK1440-GK1630	No	
136	842845	1	РЕГУЛИРОВОЧНОЕ ПРИСПОСОБЛЕНИЕ		GK1430-GK1435	No	
137	376174	1	ВЫВОД SA			No	
138	373883	1	КЛЕММНАЯ КОЛОДКА			No	
139	573379-00	1	КАБЕЛЬ		GK1630T-GK1635T	No	
139	330048-25	1	КОМПЛЕКТ ПРОВОДОВ			No	CH
139	374848-01	1	КОМПЛЕКТ ПРОВОДОВ			No	GB
139	330048-01	1	КОМПЛЕКТ ПРОВОДОВ (ЕВРОПА)			No	QS

Список деталей для GK1630T ЦЕПНАЯ ПИЛА 1

Пункт	Номер детали	Кол-во	Описание Деталей	Основное Описание	Другая информация	Инстр. по ремонту	Рынок
140	994808	1	КАБЕЛЬНЫЙ ХОМУТ			No	
141	821057	2	ВИНТ	No 6 x 12.7mm		No	
142	770235	1	ЗАЩИТНОЕ УСТРОЙСТВО			No	
143	374843	1	ЗВЕНО			No	
144	374842	2	ПРУЖИНА			No	
145	374841	1	КНОПКА			No	
146	374018	1	ПРИВОД			No	
147	582137-00	1	РЕМОНТНЫЙ КОМПЛЕКТ			Yes	
147	581400-00	1	КОЛПАЧОК		NEW LEVEL CAP	Yes	
148	580568-00	1	РЕЗЕРВУАР		NEW LEVEL	Yes	
148	582137-00	1	РЕМОНТНЫЙ КОМПЛЕКТ			Yes	
149	849256	15	ВИНТ			No	
150	374846	1	ПРИВОД			No	
151	374845	1	ПРУЖИНА			No	
152	374597	1	РУЧКА			No	
153	374844-02	1	КОЖУХ			No	
154	376587-01	1	НОЖНЫ		GK1440	No	
154	376587-01	1	НОЖНЫ		GK1640T	No	
154	376587-02	1	НОЖНЫ		GK1635T	No	
154	376587-02	1	НОЖНЫ		GK1435	No	
154	376587-03	1	НОЖНЫ		GK1430	No	
154	376587-03	1	НОЖНЫ		GK1630	No	
154	376587-03	1	НОЖНЫ		GK1630T	No	
155	370983-02	2	ЩЁТКА И ДЕРЖАТЕЛЬ, 230 В			No	
156	844217-03	2	ВИНТ			No	
157	376582	1	ВИНТ			No	
158	576479-04	1	ЯРЛЫК ПРОИЗВОДИТЕЛЯ		GK1630	No	
158	000000-00	1	БОЛЬШЕ НЕ ВЫПУСКАЕТСЯ		GK1435	No	
158	000000-00	1	БОЛЬШЕ НЕ ВЫПУСКАЕТСЯ		GK1440	No	
158	000000-00	1	БОЛЬШЕ НЕ ВЫПУСКАЕТСЯ		GK1635T	No	
158	000000-00	1	БОЛЬШЕ НЕ ВЫПУСКАЕТСЯ		GK1430	No	
158	000000-00	1	БОЛЬШЕ НЕ ВЫПУСКАЕТСЯ		GK1640T	No	
158	000000-00	1	БОЛЬШЕ НЕ ВЫПУСКАЕТСЯ		GK1630T	No	

Список деталей для GK1630T ЦЕПНАЯ ПИЛА 1

Пункт	Номер детали	Кол-во	Описание Деталей	Основное Описание	Другая информация	Инстр. по ремонту	Рынок
159	325194-00	1	ГАЕЧНЫЙ КЛЮЧ		GK1430-GK 1435	No	
159	325194-00	1	ГАЕЧНЫЙ КЛЮЧ		GK1440-GK 1630	No	
161	570552	1	ПЛАСТИНА			No	
162	570567	1	ВИНТ			No	
163	570565	1	ПРУЖИНА			No	
164	572516-02	1	РЕМОНТНЫЙ КОМПЛЕКТ		GK1640T	No	
164	572516-02	1	РЕМОНТНЫЙ КОМПЛЕКТ		GK1630T-GK1635T	No	
165	572516-02	1	РЕМОНТНЫЙ КОМПЛЕКТ		GK1640T	No	
165	572516-02	1	РЕМОНТНЫЙ КОМПЛЕКТ		GK1630T-GK1635T	No	
167	323830-00	1	ШАЙБА			No	
200	575707-00	1	КЛАПАН			No	
846	844840	1	ОТВЕТВИТЕЛЬ (БРЫЗГИ)			No	GB